YOUR ACCESS TO REVOLUTION

PREISER
www.preiser-technik.de

FlowMotion®

Personensperren

MAGNETIC AUTOCONTROL GMBH
www.ac-magnetic.com

Errichter Rhein-Main: Tel.: 06181 709070 Mail: info@preiser-technik.de
Dipl.Ing.Preiser GmbH & Co.KG, Fritz-Schubert-Ring 69, 63486 Bruchköbel

„If you are truly innovating,
you don’t have a prototype you can refer to.“
Jonathan Ive

YOUR ACCESS TO REVOLUTION

Die Entwicklung im Bereich der Personensperren stand lange Zeit im Zeichen der Evolution. Die Lesegeräte wurden drahtlos, biometrische Erkennungsmethoden kamen auf und die Personendaten der berechtigten Nutzer werden mittlerweile digital erfasst und zentral verwaltet. An den Personensperren selbst hat sich indes wenig verändert: Noch immer verstellen Gehäuse aus Stahlblech berechtigten Nutzern den Weg.

Mit den FlowMotion®-Personensperren stellen wir von Magnetic die Zeichen jetzt auf Revolution und interpretieren die Sicherheit in Gebäuden völlig neu. Wir sehen Zutrittskontrollsysteme nicht mehr als aufgesetzte Sicherheitsmechanismen, sondern als integrale Bestandteile von Gebäuden. Sie sind keine Sperren mehr nach außen, sondern Wege nach innen, die die Eintretenden beim Betreten des Gebäudes willkommen heißen und ihnen den Weg weisen. Damit steigern wir nicht nur die Akzeptanz bei den Benutzern – durch die konsequente und systematische Überprüfung aller Personen leisten wir auch einen wesentlichen Beitrag zu mehr Sicherheit im Gebäude.

Um diese Neuinterpretation zu realisieren, haben wir alles auf null gesetzt und unsere Durchgangssysteme grundlegend neu entwickelt. Das Ergebnis ist ein einzigartiges Design, das sich mit seinen fließenden Linien und seinen umfangreichen farblichen Gestaltungsmöglichkeiten nahtlos in die anspruchsvollen Architekturen von Unternehmen, Kulturinstitutionen und öffentlichen Einrichtungen einfügt. Die Voraussetzung für die außergewöhnliche Formgebung ist ein neuer Werkstoff: mDure® ist nicht nur extrem langlebig und beständig, sondern vermittelt den Besuchern durch seine warme und freundliche Haptik einen angenehmen ersten Kontakt. Und weil wir unsere Zutrittssysteme als Weg ins Gebäude sehen, haben wir sie mit einer vielseitigen Beleuchtung ausgestattet, die den Benutzern den Weg weist und sie intuitiv durch den Zutrittsprozess leitet.

Auch wenn Revolutionen das Alte radikal in Frage stellen, sind wir in einer Sache unserem bisherigen Konzept treu geblieben: Sie dürfen sich nach wie vor auf unsere energieeffiziente, zuverlässige und extrem langlebige Antriebs- und Steuerungstechnik verlassen.

TRETEN SIE EIN!

MAGNETIC AUTOCONTROL GMBH
www.ac-magnetic.com

Errichter Rhein-Main: Tel.: 06181 709070 Mail: info@preiser-technik.de
Dipl.Ing.Preiser GmbH & Co.KG, Fritz-Schubert-Ring 69, 63486 Bruchköbel

Eine große Familie

Die Modellreihe FlowMotion®

mWing

Die Elegante: Ein offenes Gehäuse, kurze Öffnungszeiten und ein fließender, berührungsloser Durchgang – es gibt keine Zutrittslösung, die sicherer und eleganter ist als mWing.

Sperrtechnologie
Personenschleuse mit Schwenktüren

Öffnungs- und Schließgeschwindigkeit
hoch

Sicherheitsstufe
mittel bis hoch
(je nach Höhe der Sperrelemente)

Seite 16

mTripod / mTripod short

Die Komfortable: Der leichtgängige Antrieb und die feinfühlige Aufschlagserkennung machen das Passieren von mTripod und mTripod short besonders einfach und angenehm.

Sperrtechnologie
Drehsperre

Öffnungs- und Schließgeschwindigkeit
mittel

Sicherheitsstufe
niedrig

Seite 18

mSwing

Die Vielseitige: Mit der Schwenktür mSwing gestalten Sie nicht nur optisch ansprechende Eingänge, sie ist auch unsere Spezialistin für barrierefreie Zugänge und sichere Fluchtwege.

Sperrtechnologie
Schwenktür

Öffnungs- und Schließgeschwindigkeit
niedrig

Sicherheitsstufe
niedrig

Seite 20

mTwing

Die Großzügige: Halbhohes Drehkreuz mit transparenten Sperr- und Geländerelementen für einen freien Blick ins Gebäude

Sperrtechnologie
halbhohes Drehkreuz

Öffnungs- und Schließgeschwindigkeit
niedrig

Sicherheitsstufe
niedrig

Seite 22

mPost

Die Passende: Die Kontrollsäule mPost bietet das passende Design, falls bei mSwing und mTwing zusätzlich eine Zutrittskontrolle notwendig ist.

Seite 24

mGuide

Das Abschließende: Wenn der Raum breiter ist als der Durchgang, kommen die Leitelemente von mGuide zum Einsatz. Sie führen die Besucher zuverlässig zur und durch die Sperre.

Seite 26

FlowMotion®

Eine faszinierende Optik ...

Die Zutrittskontrolle
Die Personensperren der Modellreihe FlowMotion® lassen sich mit allen gängigen Lesegeräten ansteuern. Die Stirnflächen ermöglichen den Einbau von zahlreichen Kartenleser-Modellen und sorgen so für größtmögliche Flexibilität.

Die Formgebung
Die Markenzeichen von FlowMotion® sind die extrem schmale Silhouette, die weichen Formen und die fließenden Linien. Das schlanke Design fügt sich harmonisch in architektonisch anspruchsvolle Umgebungen ein und steigert durch die einladende Formgebung die Akzeptanz der Benutzer.

GERMAN DESIGN AWARD WINNER 2018

Komfortabler Durchgang
Der leichtgängige Motorantrieb macht den Zutrittsprozess besonders komfortabel und sorgt mit seiner feinfühligen Aufschlagserkennung für maximale Personensicherheit.

Freie Fluchtwege
Bei Stromausfall oder auf ein Alarmsignal hin geben die FlowMotion®-Sperren den Durchgang frei. Nach dem Ende des Alarms oder bei Spannungswiederkehr nehmen sie den Betrieb automatisch wieder auf.

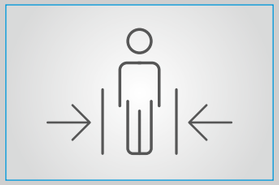

Sichere Zutrittskontrolle
Lichttaster (Option) geben beim Übersteigen und Unterschreiten zuverlässig Alarm. Die Verriegelung im geschlossenen Zustand (Option) verhindert jeden forcierten Durchgang.

Umfassende Funktionen
Die Notfallfreigabe, ein Impulszähler und ein Zufallsgenerator zur Personenkontrolle gehören bei FlowMotion® bereits zur Grundausstattung und sind direkt in der Steuerung integriert.

Die Haptik
Anders als Edelstahl ist der Werkstoff mDure nicht kalt und hart, sondern fühlt sich angenehm warm und griffig an. Besuchern wird dadurch bereits beim Betreten des Gebäudes ein freundlicher Empfang bereitet.

Die Beleuchtung
Die Rahmenkantenbeleuchtung (Option) unterstreicht nicht nur das schlanke Design, sie zeigt auch die Durchgangsbereitschaft an. Die Bodenbeleuchtung (Option) trägt zusätzlich zu einer zuverlässigen Personenlenkung bei.

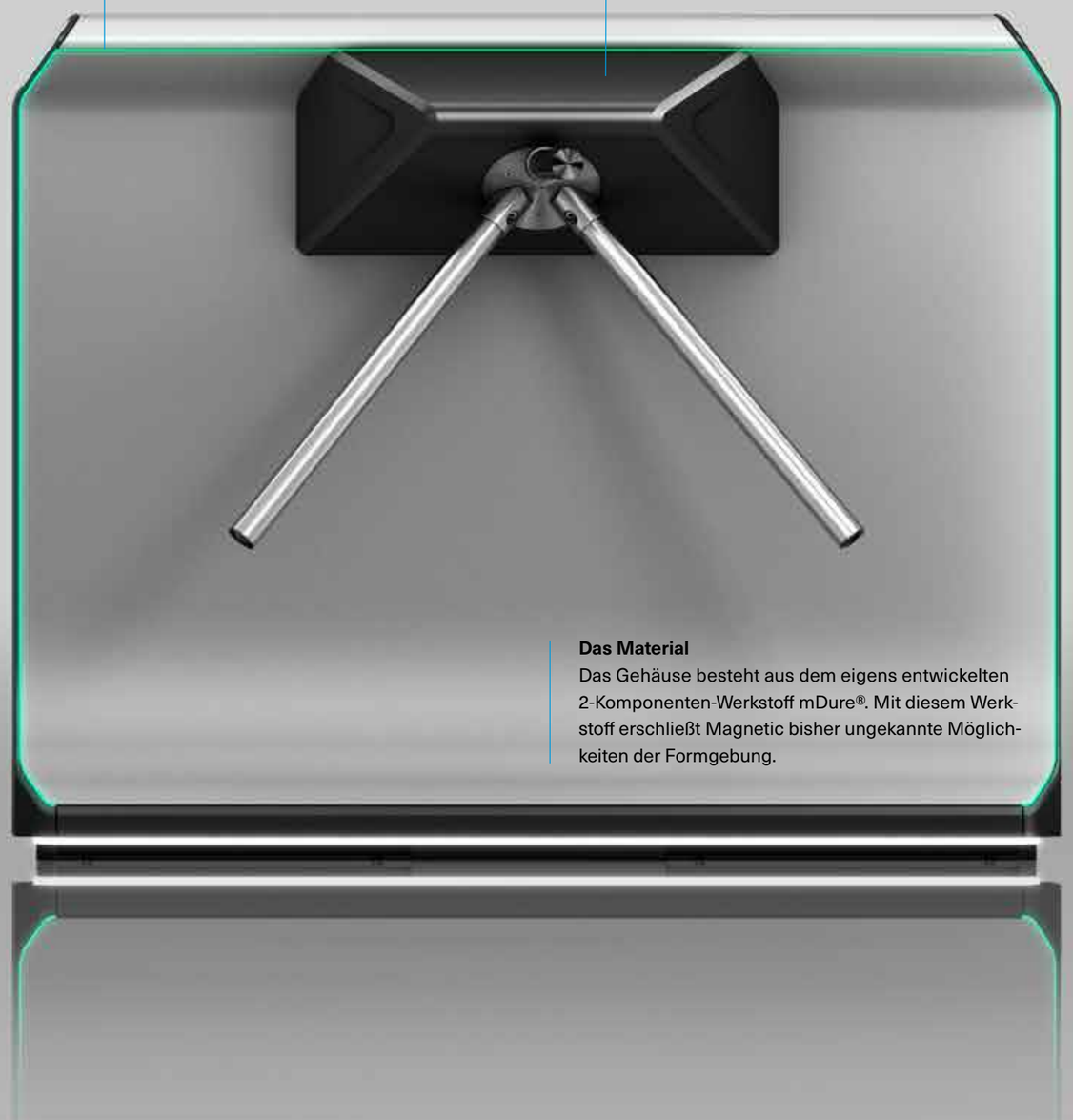

Das Material
Das Gehäuse besteht aus dem eigens entwickelten 2-Komponenten-Werkstoff mDure®. Mit diesem Werkstoff erschließt Magnetic bisher ungekannte Möglichkeiten der Formgebung.

FlowMotion®

...hervorragende innere Werte...

Die Steuerung
Die Steuerungseinheit MGC ist das Herzstück aller FlowMotion®-Sperren. Sie ermöglicht den direkten Zugriff auf alle Funktionen, Parameter und Informationen – und dank integriertem Display und Steuerungstasten ist dazu nicht einmal ein Notebook erforderlich. Das Steuergerät und die Antriebstechnik kommen übrigens auch bei den Fahrzeugschranken von Magnetic zum Einsatz. Für Vertriebspartner, Inbetriebnehmer und Anlagenbetreiber reduziert das die Systemvielfalt und den Schulungsaufwand erheblich.

Der Antrieb
Die hunderttausendfach bewährte MHTM™-Antriebstechnik sorgt für einen besonders komfortablen Durchgang. Sie arbeitet wartungsfrei, energieeffizient und leise – und dank der Auslegung auf über 10.000.000 Durchgangszyklen bildet sie die Grundlage für eine lange Lebensdauer.

Die Konstruktion
Die Grundkonstruktion bildet ein Rahmen aus mDure, in den alle weiteren Komponenten integriert werden. Die Seitenteile werden ohne sichtbare Verbindungselemente am Rahmen befestigt und erzeugen so den Eindruck einer nahtlosen Konstruktion.

Schnelle Montage
Unsere Durchgangssysteme werden montagefertig ausgeliefert. Wenn sie am Einsatzort eintreffen, sind bereits alle Optionen installiert und die dazugehörigen Parameter voreingestellt. Das und die Bohrschablone verkürzen die Inbetriebnahme deutlich.

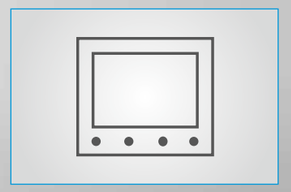

Einfache Parametrierung
Über das Display, die vier Tasten und eine durchdachte Benutzerführung lassen sich alle Funktionen und Einstellungen des Steuergerätes MGC in kürzester Zeit erreichen und bearbeiten. Der Umweg über Notebook und Verbindungskabel entfällt.

Umfassende Dokumentation
Ausschreibungstexte, Planungsunterlagen, Zeichnungen, technische Daten – unsere Kunden erhalten alle relevanten Unterlagen. Damit sind sie bei der Projektplanung, der Inbetriebnahme und beim Nachweis der Konformität immer auf der sicheren Seite.

Umfangreiche Schulungen
In unserer Magnetic-Akademie schulen wir Vertriebspartner, Inbetriebnehmer und Servicetechniker. Damit sorgen wir für eine hohe Ausführungsqualität und einen ausgezeichneten Service.

FlowMotion®

... und einzigartige Optionen.

Rahmenkantenbeleuchtung
Die elegant integrierten Lichtelemente lassen sich flexibel einsetzen, um die Betriebsbereitschaft, die Durchgangsrichtung oder die Gültigkeit der Zugangsberechtigung anzuzeigen.

Durchgangsrichtungsanzeige
Mit den Lichtelementen in der Stirnfläche erkennen die Benutzer auf den ersten Blick, ob der Durchgang offen ist und ob sie eine gültige Zugangsberechtigung besitzen.

Sensor-Steuerung
Sensoren im Rahmen erkennen die Benutzer beim Eintritt in den Durchgangsbereich. Das erhöht die Durchgangsgeschwindigkeit und beugt unerlaubten Zutrittsversuchen vor.

Verriegelung
Die Sperrelemente lassen sich im geschlossenen Zustand verriegeln. Dadurch werden auch mutwillige und forcierte Zutrittsversuche wirkungsvoll unterbunden.

Bodenbeleuchtung
Die weiße Bodenbeleuchtung lässt die Sperren auf einer Lichtwolke schweben und erleichtert den Besuchern die Orientierung im Eingangsbereich.

Ethernet-Schnittstelle
Anschlüsse von heute für die Gebäude von morgen: Über die Ethernet-Schnittstelle lassen sich die FlowMotion®-Sperren in die Gebäudeleittechnik und Gebäudesystemtechnik integrieren.

Fundamentrahmen
Direkt nach der Fertigstellung des Rohfußbodens kann der Fundamentrahmen montiert werden. Er reserviert nicht nur den Platz für die spätere Montage der FlowMotion®-Personensperren, sondern erleichtert auch die Verlegung der Strom- und Datenkabel erheblich.

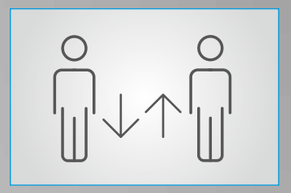

Volle Flexibilität
Besucherströme ins Gebäude am Morgen, aus dem Gebäude am Abend und dazwischen ein Kommen und Gehen – dank des bidirektionalen Betriebs können die FlowMotion®-Sperren flexibel eingesetzt werden.

Große Besucherzahlen
Sollen viele Besucher innerhalb kürzester Zeit kontrolliert werden, bietet es sich an, mehrere parallele Linien einzurichten. Dank einheitlicher Formensprache und Steuerungstechnik sind alle FlowMotion®-Personensperren für den unkomplizierten Aufbau von Mehrfachanwendungen geeignet.

Barrierefreie Zugänge
Für Rollstuhlfahrer, Materialtransporte und viele weitere Anforderungen stehen Varianten der FlowMotion®-Sperren mit großer Durchgangsbreite bereit. Die Schwenktür mSwing bietet eine zusätzliche Option zur Installation eines barrierefreien Zugangs.

Freie Fluchtwege
Bei Stromausfall oder auf ein Alarmsignal hin geben alle Sperren der FlowMotion®-Modellreihe den Durchgang automatisch frei. Besonders breite, offiziell zugelassene Fluchtwege lassen sich mit der Schwenktür mSwing einrichten.

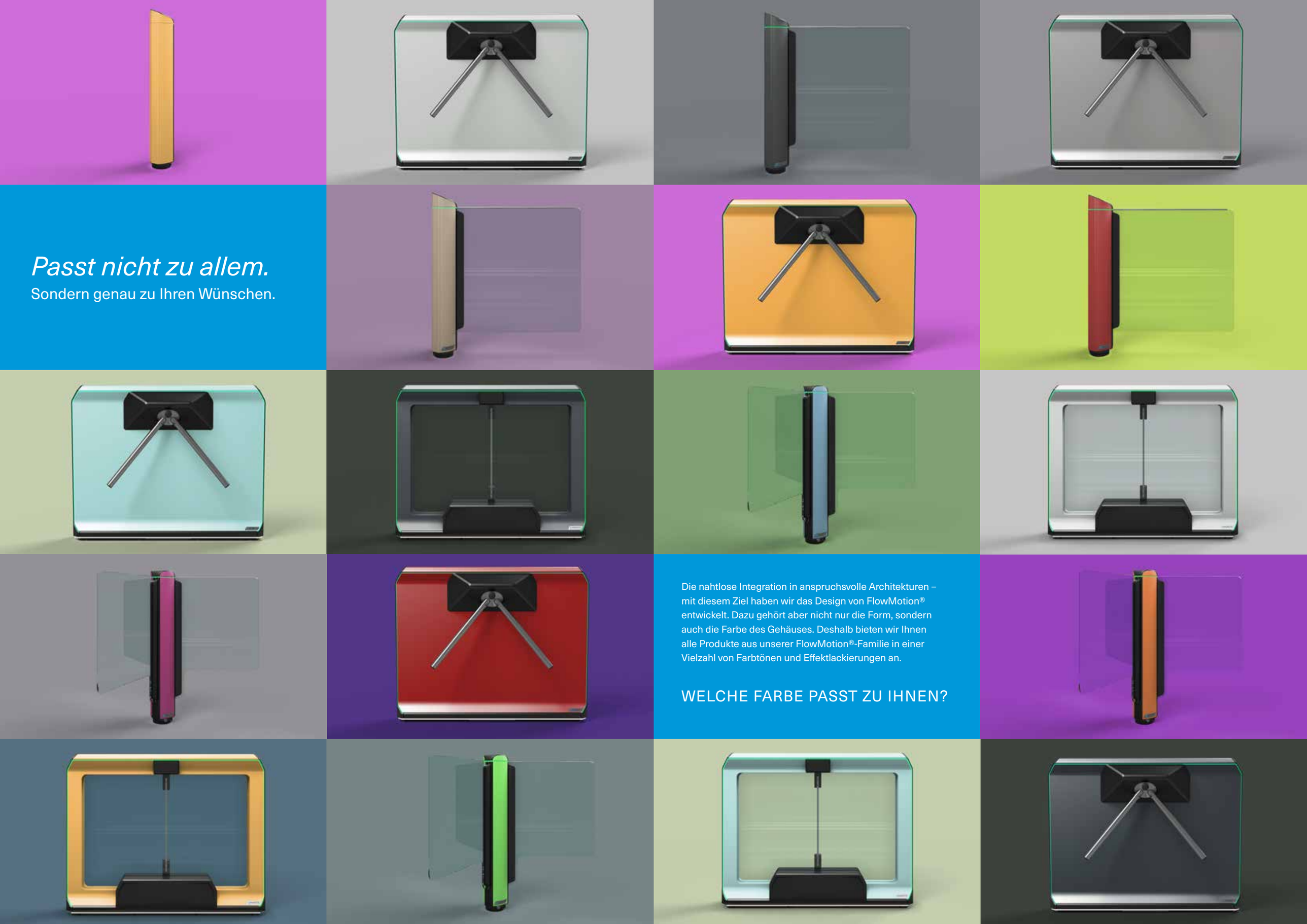

Passt nicht zu allem.

Sondern genau zu Ihren Wünschen.

Die nahtlose Integration in anspruchsvolle Architekturen – mit diesem Ziel haben wir das Design von FlowMotion® entwickelt. Dazu gehört aber nicht nur die Form, sondern auch die Farbe des Gehäuses. Deshalb bieten wir Ihnen alle Produkte aus unserer FlowMotion®-Familie in einer Vielzahl von Farbtönen und Effektlackierungen an.

WELCHE FARBE PASST ZU IHNEN?

Sicherheit in Serie

Mit Mehrfachanwendungen nach Maß

Zutrittslösungen für Ihre Anforderungen
Hohe Besucherzahlen, barrierefreie Zugänge, Fluchtwege für Gefahrensituationen – in vielen Fällen ist eine einzelne Sperre nicht ausreichend, um allen Bedürfnissen gerecht zu werden. Aber auch hier zahlen sich das extrem schlanke Design und die einheitliche Formensprache von FlowMotion® aus, denn damit lassen sich besonders einfach und platzsparend Mehrfachanwendungen realisieren.

Um große Besucherzahlen schnell und zuverlässig zu kontrollieren, können mehrere Sperren nebeneinander angeordnet werden. Bei mWing, mSlide und mFlap gibt es jeweils linke, mittlere und rechte Module mit angepassten Sperrelementen, für mTripod steht ein Gehäuse ohne Sperrelemente als Abschluss zur Verfügung.

Barrierefreie Zugänge benötigen eine größere Durchgangsbreite, damit Rollstuhlfahrer und Lieferanten ausreichend Platz zum Passieren haben. Die drei Personenschleusen mWing, mSlide und mFlap sind in breiten Varianten erhältlich, die Durchgangsbreiten von bis zu 960 mm erlauben.

Für Fluchtwege gelten besondere rechtliche und technische Vorgaben. Sie müssen gut erkennbar und einfach zu öffnen sein, außerdem müssen sie je nach Anzahl der Personen im Gebäude auch eine bestimmte Durchgangsbreite aufweisen. Unser Spezialist für Fluchtwege ist die Schwenktür mSwing: Sie ermöglicht als Einzelinstallation 1200 mm und als Doppelinstallation 2400 mm Durchgangsbreite.

DER STOFF, AUS DEM INNOVATIONEN SIND

Eine extrem schlanke Silhouette, weiche, fließende Linien und ein warmes, griffiges Gefühl bei der Berührung – möglich wird das alles, weil wir uns von den bisher verwendeten Stahlblechen verabschiedet und uns einem neuen Werkstoff zugewandt haben: **mDure.**

Als 2-Komponenten-Werkstoff gehört **mDure** zur Gruppe der Polyurethane. Bei der Herstellung reagieren Polyole und Isocyanate zu langen Kettenmolekülen, die sich räumlich miteinander vernetzen. Da für die Synthese tausende verschiedene Kombinationen aus Polyolen und Isocyanaten zur Auswahl stehen, lässt sich das Endprodukt exakt an die gewünschten Anforderungen anpassen. Mit **mDure** steht uns so ein Werkstoff zur Verfügung, der das bisherige Standardmaterial in vielen Bereichen weit übertrifft.

Übrigens: Wir gehen neue Wege, aber wir machen keine Experimente. Vergleichbare Hochleistungswerkstoffe aus der Polyurethangruppe werden für Gehäuse in der Medizin- und Labortechnik, für Armaturenbretter in Fahrzeugen und für Verkleidungen in Hochgeschwindigkeitszügen eingesetzt. Gibt es bessere Referenzen für **mDure?**

mDure entsteht durch eine chemische Reaktion direkt im Formwerkzeug. Das ermöglicht außergewöhnliche Freiheiten bei der Formgebung.

mDure verfügt über eine hohe Schlag-, Kratz- und Abriebfestigkeit. Es kann mechanische Einwirkungen abfedern, ohne bleibende Verformungen davonzutragen.

mDure isoliert thermisch und elektrisch. Das vereinfacht die elektrische Installation genauso wie den Betrieb unter schwierigen klimatischen Bedingungen.

mDure ist chemisch extrem langlebig und beständig – gegen Desinfektions- und Reinigungsmittel genauso wie gegen aggressive Chemikalien, UV-Strahlung und Korrosion.

mDure enthält keinerlei Lösungsmittel oder Weichmacher und gibt somit keine schädlichen Ausgasungen an die Umgebung ab, außerdem ist es schwer entflammbar und damit ideal für den Einsatz in Innenräumen.

mDure ist frei von Schadstoffen und lässt sich dadurch recyceln, als Hausmüll entsorgen oder verbrennen, ohne die Umwelt zu belasten.

mWing

Personenschleuse mit Schwenktüren

- Hoher Personendurchsatz dank kurzer Öffnungszeiten und Vorlauffunktion
- Open-Gate-Modus beschleunigt den Durchgang zusätzlich
- Für höchste Sicherheitsanforderungen in überwachten und nicht überwachten Bereichen
- Minimale Aufschlagkräfte für maximale Personensicherheit dank Niedrig-Energieantrieb.
- Freidrehend bei Spannungsausfall
- Ausgelegt auf 10.000.000 Öffnungs- und Schließintervalle

Technische Daten	mWing
Anwendungsbereich	Innen- und Außenbereiche
Durchgangsbreite x mit passenden Höhen	Standard: 600 mm Wide Lane: 900 mm (weitere auf Anfrage)
Höhe der Sperrelemente	Standard: 888 mm Hoch: 1800 mm (weitere auf Anfrage)
Öffnungs-/Schließzeit	0,6 – 1 s, abhängig von den Abmessungen des Sperrelements
Durchflussrate (Personenanzahl pro Min.)[1]	ca. 40
Antriebstechnologie	MHTM™
Steuerung	MGCplus
Spannung	100–240 V AC, 50/60 Hz
Leistungsaufnahme	Maximal 45 W
Einschaltdauer	100 %
Material Gehäuse	mDure
Abmessungen Gehäuse (L x H x B)	1300 x 1050 x 180 mm
Schutzklasse	IP 54
Gewicht	ca. 120 kg pro Modul
Temperaturbereich	–30 bis +55 °C

[1] Abhängig von Lesegerät, Einstellung der Sperre, Personenverhalten

Ausstattung	
Durchgangsrichtung	Uni- oder bidirektional
Notfallfreigabe	Bei Stromausfall oder Schließen des Alarmkontakts
Zufallsgenerator	In der Steuerung integriert
Durchgangserfassung und Ereignisprotokollierung	In der Steuerung integriert
Ein- und Ausgänge der Steuerung	8 digitale Eingänge, 4 digitale Ausgänge und 6 Relaisausgänge

Standardfarben

Basalt (ähnlich RAL 9006)	Anthrazit (ähnlich RAL 9005)

Einsatzmöglichkeiten

mWing von der Seite

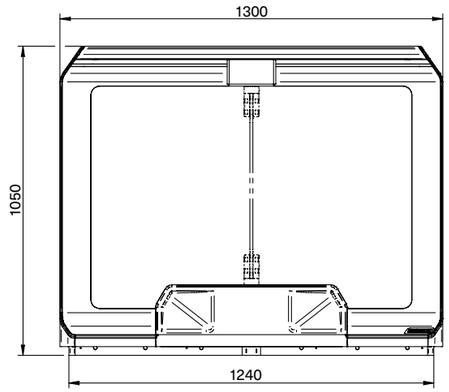

mWing von vorne

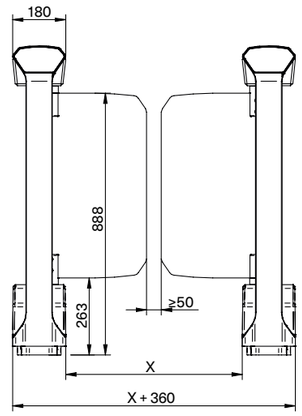

mWing von oben (ein Modul)

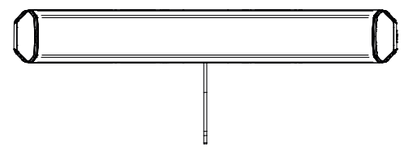

Einbauraum für Lesegeräte für mTripod und mTripod short (ohne Durchgangsanzeige, Einbautiefe 40 mm)

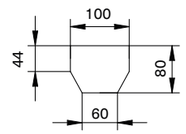

Durchgangsbreite				
Name	**X [mm]**	**H1 [mm]**	**H2 [mm]**	**H3 [mm]**
Schmal	520	1200	1500	1800
Standard	600	1200	1500	1800
Breit	900	1200	1500	1800
Extra breit	960	1200	1500	1800

mWing von vorne mit hoher Glasscheibe

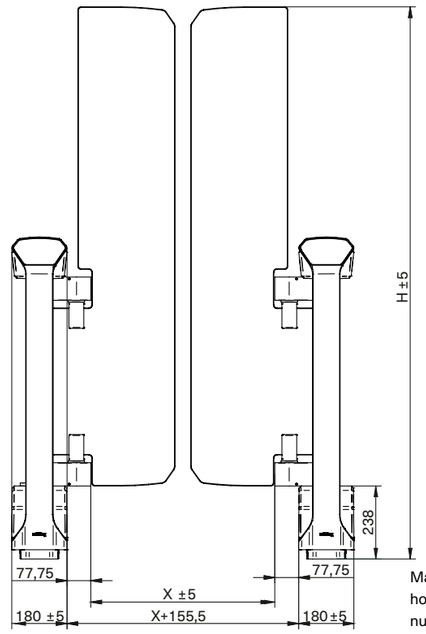

Maß X gilt für normale und hohe Türen, H1 bis H3 gilt nur für hohe Türen

MAGNETIC AUTOCONTROL GMBH
www.ac-magnetic.com

Errichter Rhein-Main: Tel.: 06181 709070 Mail: info@preiser-technik.de
Dipl.Ing.Preiser Gmbh & Co.KG, Fritz-Schubert-Ring 69, 63486 Bruchköbel

Technische Änderungen vorbehalten.

mTripod

Dreiarm-Drehsperre

- Revolutionäres Design, ausgezeichnet mit dem German Design Award 2018
- Umfassende Ausstattung und intuitive Bedienung
- Drop-Arm-Mechanismus (Option) gibt Durchgang bei Stromausfall und Alarm frei
- Ethernet-Steckmodul für die IP-Anbindung optional erhältlich
- Ausgelegt auf über 10.000.000 Durchgangszyklen

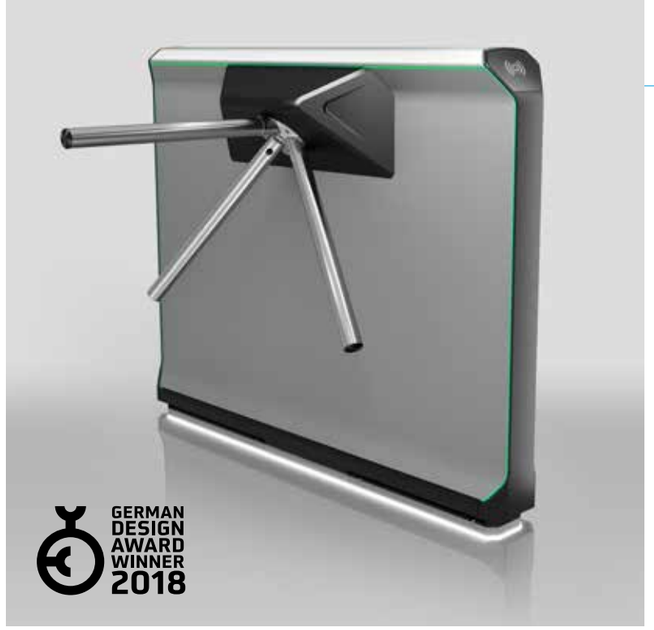

Technische Daten	mTripod	mTripod short
Gehäusevariante	Lang	Kurz
Anwendungsbereich	Innen- und Außenbereiche	Innen- und Außenbereiche
Durchgangsbreite	515 mm	515 mm
Durchflussrate (Personenanzahl pro Min.)[1]	ca. 20	ca. 20
Antriebstechnologie	MHTM™	MHTM™
Steuerung	MGC	MGC
Spannung	100 – 240 V AC, 50/60 Hz	100 – 240 V AC, 50/60 Hz
Leistungsaufnahme	Typisch 30 W	Typisch 30 W
Einschaltdauer	100 %	100 %
Material Gehäuse	mDure	mDure
Abmessungen Gehäuse (L x B x H)	1300 x 290 x 1050 mm	730 x 290 x 1050 mm
Schutzklasse	IP 54	IP 54
Gewicht	ca. 70 kg	ca. 57 kg
Temperaturbereich	–30 bis +55 °C	–30 bis +55 °C

[1] Abhängig von Lesegerät, Einstellung der Sperre, Personenverhalten

Ausstattung	
Durchgangsrichtung	Uni- oder bidirektional
Notfallfreigabe	Bei Stromausfall oder Schließen des Alarmkontakts
Zufallsgenerator	In der Steuerung integriert
Durchgangserfassung und Ereignisprotokollierung	In der Steuerung integriert
Ein- und Ausgänge der Steuerung	8 digitale Eingänge, 4 digitale Ausgänge und 6 Relaisausgänge

Standardfarben

Basalt (ähnlich RAL 9006)	Anthrazit (ähnlich RAL 9005)

Einsatzmöglichkeiten

mTripod von der Seite

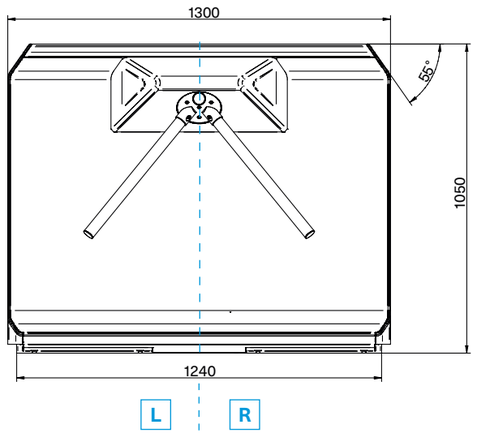

mTripod short von der Seite

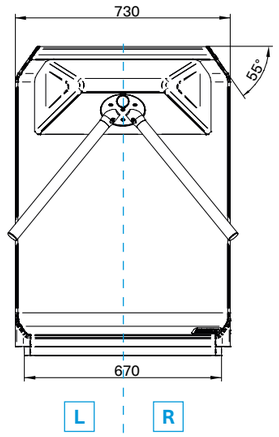

Sie können einige Optionen als linke L oder rechte R Ausführung erhalten. Wenn sie von der Spitze des Sperrarms auf das mTripod sehen, ist die Option bei der linken Ausführung auf der linken Seite und bei der rechten Ausführung auf der rechten Seite.

mTripod von oben

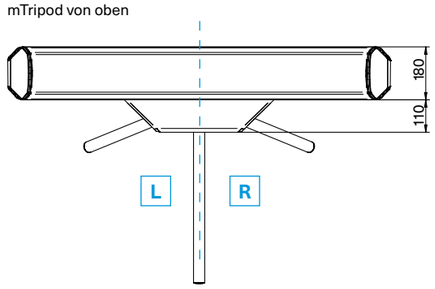

mTripod short von oben

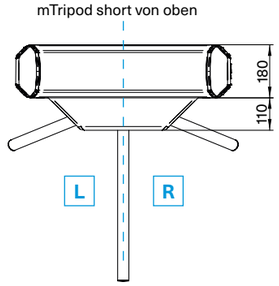

mTripod von vorne

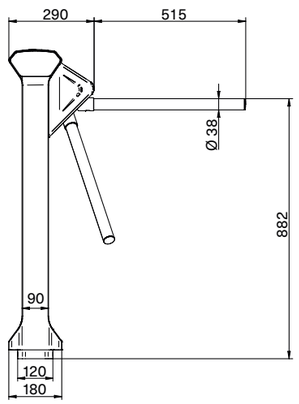

mTripod short von vorne

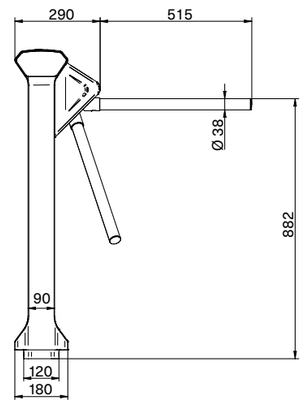

Einbauraum für Lesegeräte für mTripod und mTripod short (ohne Durchgangsanzeige, Einbautiefe 40 mm)

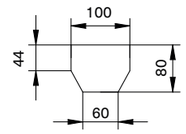

MAGNETIC AUTOCONTROL GMBH
www.magnetic-access.com

Errichter Rhein-Main: Tel.: 06181 709070 Mail: info@preiser-technik.de
Dipl.Ing.Preiser Gmbh & Co.KG, Fritz-Schubert-Ring 69, 63486 Bruchköbel

Technische Änderungen vorbehalten.

mSwing

Schwenktür

- Als Einzel- oder Doppeltür für Besucherzugänge, Passage mit Gepäck, Transportwege und barrierefreien Zutritt
- Ideale Ergänzung für das Zutrittskontrollsystem mTripod
- Kompakte Unterbringung von Antrieb und Steuerung in der Mittelsäule
- Minimale Aufschlagskräfte für maximale Personensicherheit dank Niedrigenergie-Antrieb.
- Freidrehend bei Spannungsausfall
- Ausgelegt auf 10.000.000 Öffnungs- und Schließintervalle

Technische Daten	mSwing
Anwendungsbereich	Innen- und Außenbereiche
Durchgangsbreite	Standard: 1000 mm Breiter Durchgang: 1200 mm (weitere auf Anfrage)
Höhe der Sperrelemente	Standard: 994 mm (weitere auf Anfrage)
Öffnungs-/Schließzeit	2,0–5,5 s, abhängig von den Abmessungen des Sperrelements
Öffnungswinkel	Einstellbar von 0 – +/–105°
Antriebstechnologie	MHTM™
Steuerung	MGC
Spannung	100–240 V AC, 50/60 Hz
Leistungsaufnahme	Maximal 45 W
Einschaltdauer	100 %
Material Gehäuse	Aluminium
Höhe Gehäuse	1092 mm
Durchmesser Gehäuse	Maximal 183 mm
Schutzklasse	IP 54
Gewicht	ca. 40 kg (ohne Sperrelement)
Temperaturbereich	–30 bis +55 °C

Ausstattung	
Durchgangsrichtung	Uni- oder bidirektional
Notfallfreigabe	Bei Stromausfall oder Schließen des Alarmkontakts
Ein- und Ausgänge der Steuerung	8 digitale Eingänge, 4 digitale Ausgänge und 6 Relaisausgänge
Konfiguration	Per USB über von außen zugängliche Schnittstelle

Standardfarben

Basalt (ähnlich RAL 9006)	Anthrazit (ähnlich RAL 9005)

Einsatzmöglichkeiten

mSwing von der Seite

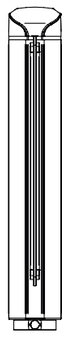

mSwing von vorne

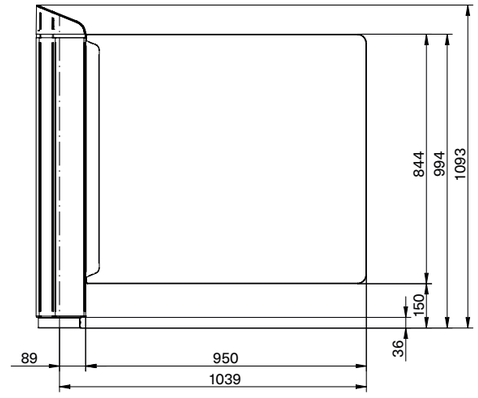

mSwing mit Bügel von vorne

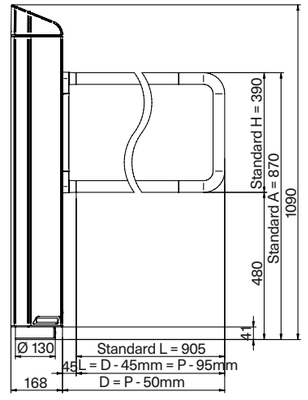

mSwing von oben

mSwing mit Flügel von oben

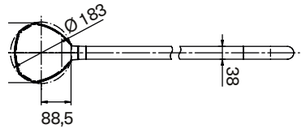

Linienkonfiguration mit mTripod und mSwing als Doppelschwenktür

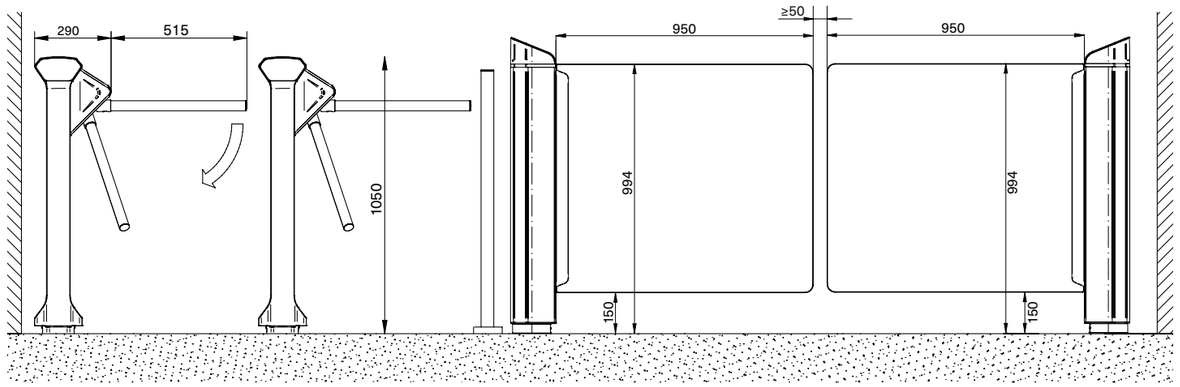

MAGNETIC AUTOCONTROL GMBH
www.magnetic-access.com

Errichter Rhein-Main: Tel.: 06181 709070 Mail: info@preiser-technik.de
Dipl.Ing.Preiser MRT oHG, Fritz-Schubert-Ring 69, 63486 Bruchköbel

Technische Änderungen vorbehalten.

mPost

Kartenlesersäule

- Ideale Ergänzung der Modellreihe FlowMotion®
- Kompakte Unterbringungen von Lesegeräten möglich

Technische Daten	mPost	mPost klein
Anwendungsbereich	Innenbereiche Außenbereiche (abhängig vom Lesegerät)	Innenbereiche Außenbereiche (abhängig vom Lesegerät)
Standardfarben	Basalt und Anthrazit	Gebürsteter Edelstahl
Material Gehäuse	Aluminiumrohr mit mDure-Verkleidung	Edelstahl
Abmessungen Gehäuse (L x B x H)	178 x 168 x 1090 mm	Ø 42,4/105 x 1030 mm
Schutzklasse	IP 54	IP 54
Gewicht	ca. 16 kg	ca. 2,6 kg

Standardfarben

Basalt (ähnlich RAL 9006)	Anthrazit (ähnlich RAL 9005)

mPost von vorne

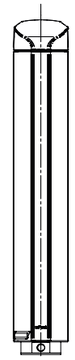

mPost von der Seite

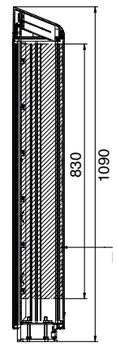

mPost von unten

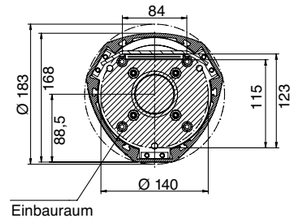

mPost klein von vorne

mPost klein von der Seite

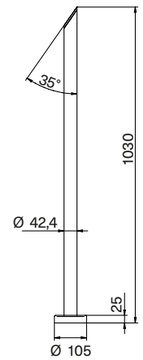

mPost klein von oben

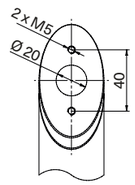

mPost klein von unten

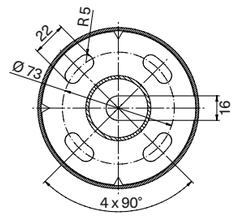

mGuide

Geländersystem

- Zur räumlichen Abgrenzung von kontrollierten und frei zugänglichen Bereichen
- Ideale Ergänzung als Personenleitsystem für die FlowMotion®-Personensperren
- Klares, transparentes Design fügt sich nahtlos in anspruchsvolle Architekturen ein
- Durch flexible Breite individuell an den Einsatzort anpassbar
- Maximale Personensicherheit durch den Einsatz von Sicherheitsglas

Technische Daten	mGuide
Sperrbreite	Bis 1300 mm
Dicke Sperrelement	10 mm
Material Gehäuse	Edelstahl V2A
Höhe Gehäuse	1000 mm
Durchmesser Gehäuse	105 mm am Sockel, 42 mm am Rohr

Optionen	
Sperrelemente	Glasscheiben aus Einscheibensicherheitsglas (ESG) oder aus Acrylglas, kundenspezifische Sperrelemente

mGuide von oben

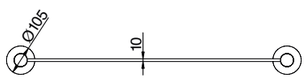

mGuide von vorne

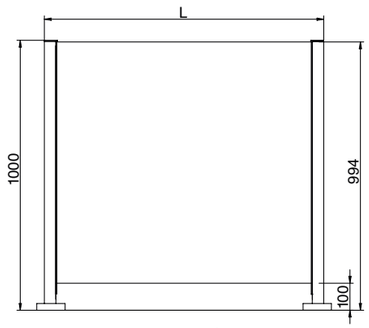

Linienkonfiguration mit mSwing, mTripod und mGuide als Personenleit- und Sperrelement

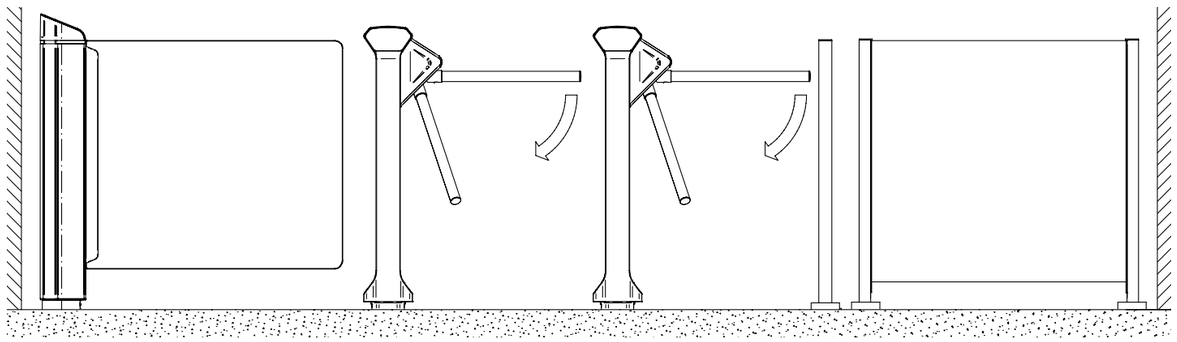

Technische Änderungen vorbehalten.

MAGNETIC AUTOCONTROL GMBH
www.magnetic-access.com

Errichter Rhein-Main: Tel.: 06181 709070 Mail: info@preiser-technik.de
Dipl.Ing.Preiser GmbH & Co.KG, Fritz-Schubert-Ring 69, 63486 Bruchköbel

Bevorzugter Partner - Rhein-Main-Gebiet

Rund um Ihre individuelle Lösung zur Absperrung Ihrer Parkplätze oder Ihrer Zufahrt ist die Firma Dipl.Ing.Preiser GmbH & Co.KG mit insgesamt mehr als 45 Jahren Erfahrung innerhalb der Absperr- und Sicherheitstechnik der passende Anbieter für Ihr individuelles Zutrittskonzept.

Dipl.Ing.Preiser GmbH & Co.KG
Fritz-Schubert-Ring 69
63486 Bruchköbel

Tel.: 06181 70907 - 0
Fax: 06181 70907 - 77
Email: info@preiser-technik.de

Gerne stehen wir bei Ihren nächsten Projekt zur Verfügung. Unsere erfahrenen Ingenieure und Techniker stehen Ihnen für Planung, Montage und nachträglichem Service zur Verfügung.

Um unseren Kunden schnell helfen zu können, verfügen wir übrigens über diverse neue Schrankenanlagen ab Lager als auch ein großes Ersatzteillager.